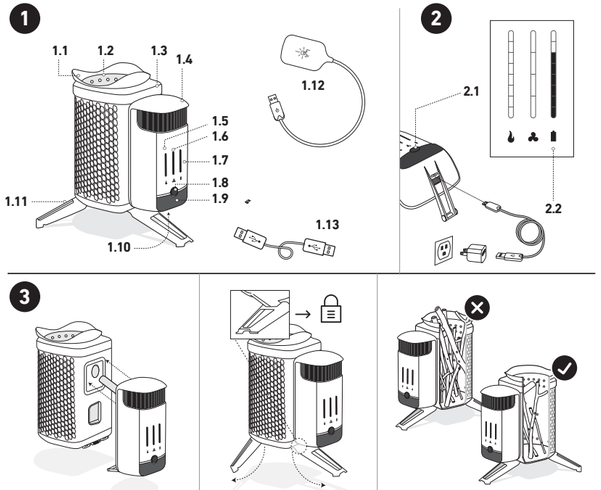

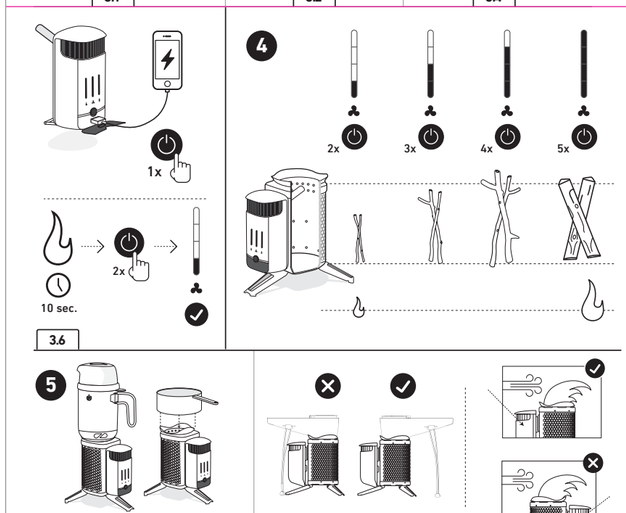

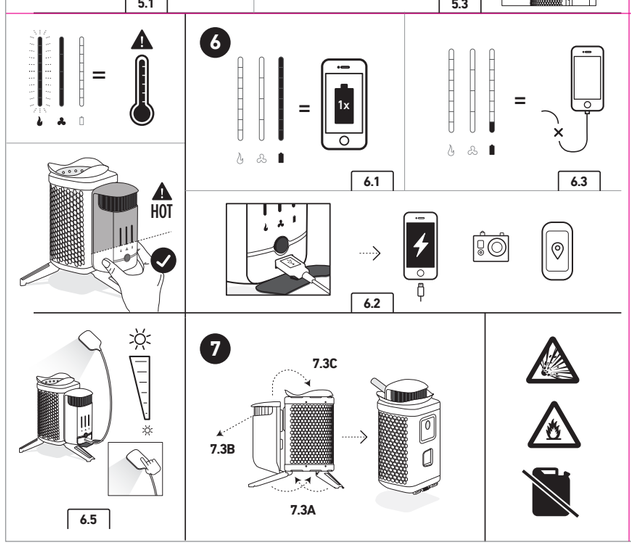

INSTRUCTIONS - ENGLISH (EN)

1. CAMPSTOVE 2 COMPONENTS: 1. Pot Stand. 2. Fuel Chamber. 3. Stove Body. 4. Power Module. 5. Fire Strength LED Indicator. 6. Fan Speed LED Indicator. 7. Power Supply LED Indicator. 8. Power Button. 9. USB Charge-Out. 10. Micro USB Charge-In. 11. Folding Legs. 12. Detachable USB FlexLight. 13. Micro-USB Charging Cord.

2. AT HOME: The CampStove 2+ features an on-board 3200 mAh internal battery that comes partially charged so you can begin use immediately. 1. Check the battery life available by pressing the power button once and the Power Supply LED indicator will illuminate. 2. If you would like to start your trip with a fully charged battery, plug the included micro-USB cord into the USB-in port located underneath the Power Module and connect to a power source. 3. The Power Supply LEDs will begin to flash upward in sequence until the entire bar is solid green, indicating the battery is fully charged.

3. START UP: "Fuel" refers to solid biomass, e.g. sticks, wood pellets, etc. NEVER use liquid fuels or charcoal. 1. Slide Power Module into Stove Body 2. Fully extend all legs to lock power module into place. 3. Place on level ground away from any overhanging branches. Clear away dry brush on the ground around the stove. 4. Place small, dry fuel in Fuel Chamber; pack loosely and do not block air jets. 5. Light the fuel, using a long match or lighter and with the aid of included firestarters. 6. After ten seconds, press the Power Button 2x to activate fan on START UP setting (this is the lowest speed and will help begin oxygen flow). Note: Pushing the Power Button once will activate the battery level indicator. Push twice to access fan and control airflow. Each subsequent push will take you through four fan speeds: 1x: Power Supply Indicator ON & Charge Out Activated. 2x: Fan ON, Start Up. 3x: Fan ON, Low. 4x: Fan ON, Medium. 5x: Fan ON, Hi. 6x: Fan ON, campfire/startup mode.

4. BURNING: As fire builds, add larger dry fuel. At this point you can push the Power Button to increase airflow and create an even stronger fire. The blue LEDs located in the middle of your Power Module will indicate current fan speed. The stronger the fire, the more power will be generated by the thermoelectric generator. At peak operation the stove can be packed to the top with fuel. DO NOT pack beyond air jets at top of Fuel Chamber. Packing sticks beyond fuel chamber will result in incomplete combustion and may present a burn hazard. Recommended fuels for best fires: BioLite premium food-safe wood pellets (sold separately); Tinder - dried twig shavings, birch bark; Kindling - dry twigs. Dry dense fuels will burn hottest and longest (e.g. oak, maple, fir, birch). Note: Avoid using wet or damp wood or leaves. These will smoke and burn poorly.

5. COOKING: The CampStove 2+ works with the BioLite KettlePot and Portable Grill along with your existing pots and pans. 1. Place cookware directly on top of Pot Stand. If cookware has a handle, align in the direction of the Power Module so flames are blocked and handle does not overheat. 2. To refuel while cooking, remove cookware carefully to add dry fuel as needed (for Portable Grill, simply lift fuel intake lid with heatproof utensil). 3. If using Portable Grill, ensure that grill has been oriented properly - do NOT place backwards. This will damage the Power Module. NOTE: To avoid damage to the Power Module, ensure that it is never downwind of the flame. WARNING: Exercise extreme caution when moving pot or adding fuel as pot and its contents are hot. Never touch metal parts of the CampStove 2 when in use. If required to move CampStove 2, only touch the lower section of the plastic Power Module by power button area. Do NOT touch upper portion as this may present a burn hazard. OVERHEAT MODE: CampStove 2 contains an automatic warning mechanism when device is at risk of overheating. In this rare case, all heat LEDs will begin to flash; stop refueling immediately and allow system to cool down. If LED begins to flash rapidly, system will deactivate fan so fire cannot burn as hot. When system cools sufficiently, fan access will re-engage.

6. CHARGING: 1. The Power Supply LED Indicator shows how much power is available in the internal battery to share out to external devices. When this bar is fully lit, it is capable of providing one full phone charge, even without the fire running. 2. To charge devices such as mobile phones and LED lights, attach your device's charging cable to the USB Charge Out Port. Note: when multiple Power Supply LEDs are lit, you may charge devices even when stove is not in use. 3. When Power Supply LED Indicator has only one LED lit, CampStove 2+ will enter Low Power Mode and will stop offering a charge-out unless a fire is running. If fire is burning, it will charge external devices in cycles, using real-time generation from the fire to return power to the battery. 4. To ensure maximum continuous charging, always keep a strong fire going. The Fire Strength Indicator directly correlates to the amount of power being produced. The more lights lit, the more power is being created. WARNING: Keep devices away from flames and use caution when plugging in to avoid hot metal parts of stove. FlexLight Use: 5. To use included FlexLight, plug directly into USB Charge Out Port. Bend to desired angle and tap once to turn on. To dim, press and hold top of FlexLight with finger to reach desired brightness.

7. SHUT DOWN: 1. Allow fire to burn down to cold ash. For live embers, pour into a dugout hole, extinguish with water, and cover with dirt. 2. The Power Module will automatically turn off when no heat is detected. To manually turn the Power Module off, press and hold the Power Button for three seconds. After manual turn off, the fan may automatically turn back on to keep the Power Module protected from the residual heat. 3. To store the stove after the Fuel Chamber is full cooled: Fold legs down, remove Power Module, and slide Power Module into the Fuel Chamber. WARNING: Never pour water into the stove. Remember to extinguish fully and bury embers – live embers can start fires!

8. CLEANING & MAINTENANCE: Remove Power Module from stove body and wipe down with a damp cloth with soap and water. DO NOT submerge in water or allow to get excessively wet. Clean out all ash from stove body and scrub with nylon brush. Dry thoroughly. Keep CampStove 2+ in a cool, dry, and well-ventilated place. Avoid storage in excessive heat. Keep out of reach of children.

DANGER: CARBON MONOXIDE HAZARD. This stove is for OUTDOOR USE ONLY. Never for use in tents, vehicles, indoors, or other places without fresh air. Carbon Monoxide inhalation can cause death or brain damage. Carbon Monoxide (CO) is produced when fuel burns. EXPLOSION - FIRE HAZARD. This stove is intended to burn solid biomass (e.g. wood, pinecones, etc) only. NEVER add liquids, gels, plastics, or other accelerants into stove This stove is hot during use and can ignite flammable materials too close to the flame. Keep flammable materials at least 18 inches from the sides and 48 inches from the top of the stove. Keep gasoline and other flammable liquids and vapors well away from the stove. Clean stove frequently to avoid grease accumulation and possible grease fires. BURN HAZARD. Metal surfaces on stove will be hot when stove is operating and present a burn hazard. Handle stove by Power Module only. Flames may be large. Never leave stove unattended when hot or in use. Do not move stove while hot. Keep out of reach of children. Always use on level ground. BATTERY HAZARD. The rechargeable battery inside the Power Module may present a risk of fire, explosion, leakage or chemical burn if mishandled. To prevent hazards, keep power module dry to preclude corrosion of the battery. Keep Power Module and battery well away from other heat sources. Do not expose the battery to excessive physical shock, pressure, or vibration. DO NOT attempt to change the battery yourself. If the battery does not recharge, please contact BioLite for repair information. CALIFORNIA PROPOSITION 65 WARNING: Burning wood stove fuels such as natural firewood results in the emission of carbon monoxide, soot and other combustion by-products which are known by the State of California to cause cancer, birth defects, or reproductive harm.

INSTRUCCIONES - ESPAÑOL (ES)

1. COMPONENTES DE CAMPSTOVE 2: 1. Base para la olla. 2. Cámara de combustible. 3. Cuerpo de la estufa. 4. Módulo de alimentación. 5. Indicador LED de intensidad del fuego. 6. Indicador LED de velocidad del ventilador. 7 Indicador LED de la fuente de alimentación. 8. Botón de encendido. 9. USB de carga de salida. 10. MicroUSB de carga de entrada. 11. Patas plegables. 12. FlexLight USB removible. 13. Cable de carga MicroUSB.

2. EN CASA: CampStove 2+ cuenta con una batería interna integrada de 3200 mAh que viene parcialmente cargada para que usted pueda empezar a utilizarlo inmediatamente. 1. Verifique la carga disponible de la batería presionando el botón de encendido una vez y el indicador LED de la fuente de alimentación se iluminará. 2. Si desea comenzar su viaje con una batería completamente cargada, conecte el cable microUSB incluido en el puerto USB de entrada situado debajo del módulo de alimentación y conéctelo a una fuente de alimentación. 3. Los LED de la fuente de alimentación empezarán a parpadear en una secuencia ascendente hasta que toda la barra sea de color verde, lo que indica que la batería está completamente cargada.

3. ENCENDIDO: "Combustible" se refiere a la biomasa sólida, por ejemplo, palos, pellets de madera, etc. NUNCA utilizar combustibles líquidos o carbón. 1. Deslice el módulo de alimentación en el cuerpo de la estufa. 2. Extienda todas las patas completamente para fijar el módulo de alimentación en su lugar. 3. Coloque el aparato en una superficie nivelada, lejos de las ramas de los árboles. Limpie todas las ramas secas del suelo alrededor de la estufa. 4. Coloque combustible pequeño y seco en la cámara de combustible; comprimalo levemente y asegúrese de que no bloquee las salidas de aire. 5. Encienda el combustible, usando un fósforo o encendedor largo y con la ayuda de los encendedores de fuego incluidos. 6. Después de diez segundos, presione el botón de encendido 2 veces para activar el ventilador en su configuración de ARRANQUE (esta es la velocidad más baja y ayudará a iniciar el flujo de oxígeno). Nota: Al pulsar el botón de encendido una vez se activará el indicador de nivel de la batería. Presiónelo dos veces para acceder al ventilador y controlar el flujo de aire. Cada pulsación posterior activará una de cuatro velocidades del ventilador: 1 pulsación: Indicador de alimentación encendido y carga de salida activada. 2 pulsaciones: Ventilador encendido; arranque. 3 pulsaciones: Ventilador encendido, bajo. 4 pulsaciones: Ventilador encendido, medio. 5 pulsaciones: Ventilador encendido, alto. 6 pulsaciones: Ventilador encendido, modo fogata/arranque

4. COMBUSTIÓN: A medida que se prenda el fuego, agregue trozos más grandes de combustible seco. En este momento, puede pulsar el botón de encendido para aumentar el flujo de aire y crear un fuego aún más fuerte. Los LED azules ubicados en el centro del módulo de alimentación indicarán la velocidad actual del ventilador. Cuanto más fuerte sea el fuego, el generador termoeléctrico generará más energía. Cuando la estufa funciona a su máxima capacidad, se la puede llenar con combustible hasta la parte superior. NO bloquee las salidas de aire en la parte superior de la cámara de combustible. Si coloca ramas por fuera de la cámara de combustible, se producirá una combustión incompleta y podría producirse un riesgo de quemaduras. Combustibles recomendados para obtener los mejores fuegos: Pellets de madera seguros para los alimentos de BioLite (se venden por separado); Virutas de ramas muy secas, corteza de abedul.; Ramas grandes secas. Los combustibles densos y secos producirán un fuego más caliente y duradero (por ejemplo, roble, arce, abeto, abedul). Nota: Evitar el uso de madera u hojas mojadas o húmedas. Estas producirán humo y no se quemarán bien.

5. COCINADO: CampStove 2 funciona con KettlePot y BioLite Portable Grill junto con sus ollas y sartenes existentes. 1. Coloque la olla directamente encima de la base para la olla. La olla debe colocarse de modo que el mango de la olla esté alineado con el soporte de la base de modo que se bloqueen las llamas y no se caliente el mango. 2. Cuando cocine, retire la olla con cuidado para añadir más combustible seco a la cámara de combustible según sea necesario. 3. Utilice los ajustes de velocidad del ventilador para controlar la intensidad del fuego para sus necesidades de cocción. Hervir, saltear y hervir a fuego lento están disponibles. 4. Si utiliza la Portable Grill de BioLite, asegúrese de haber orientado la parrilla correctamente y NO la coloque al revés. Esto dañará el módulo de alimentación. NOTA: para evitar daños en el módulo de alimentación, asegúrese de que nunca esté ubicado de manera que el viento haga que la llama le alcance. ADVERTENCIA: Tenga mucho cuidado al mover la olla o al agregar combustible, dado que tanto la olla como su contenido están calientes. Nunca toque las partes metálicas.

6. CARGA: 1. El indicador LED de la fuente de alimentación muestra la energía disponible en la batería interna para compartir con los dispositivos externos. Cuando esta barra esté completamente iluminada, el dispositivo puede proporcionar una carga completa de teléfono, incluso sin el fuego encendido. 2. Para cargar dispositivos como teléfonos móviles y linternas LED, conecte el cable de carga de su dispositivo al puerto USB de carga de salida. Nota: Cuando hay varios LED de la fuente de alimentación encendidos, es posible cargar dispositivos incluso cuando la estufa no esté en uso. 3. Cuando el indicador LED de la fuente de alimentación solo tiene un LED encendido, la CampStove 2 entrará en el modo de baja potencia y dejará de ofrecer una carga de salida a menos que haya un fuego encendido. Si el fuego está ardiendo, se cargarán dispositivos externos en ciclos, mediante la generación en tiempo real a partir del fuego para devolverle carga a la batería. 4. Para garantizar una carga máxima continua, mantener siempre un fuego fuerte encendido. El indicador de potencia del fuego se correlaciona directamente con la cantidad de energía que se produce. Mientras más luces se enciendan, mayor será la generación de energía. ADVERTENCIA: Mantenga los dispositivos alejados de las llamas y tenga cuidado cuando los conecte para evitar las partes metálicas calientes de la estufa. Uso de FlexLight: 1. Para utilizar la FlexLight incluida, conéctela directamente al puerto USB de carga de salida. 2. Plíeguela en el ángulo deseado y pulse una vez para encenderla. 3. Para atenuarla, mantenga presionada la parte superior de la FlexLight con el dedo para alcanzar el brillo deseado

7. APAGADO: 1. Deje que el fuego se apague hasta que quede ceniza fría. Si las brasas están encendidas, haga un pozo en el suelo y viértalas en él, apague con agua y cubra con tierra. 2. El módulo de alimentación se apagará automáticamente cuando no detecta calor. Para apagar manualmente el módulo de alimentación, mantenga pulsado el botón de encendido durante tres segundos. Después del apagado manual, es posible que el ventilador se vuelva a encender automáticamente a fin de mantener el módulo de alimentación protegido del calor residual. 3. Para guardar la estufa después de que la cámara de combustible se haya enfriado: Pliegue las patas, retire el módulo de alimentación y deslice el módulo de alimentación en la cámara de combustible. ADVERTENCIA: Nunca vierta agua en la estufa. Recuerde apagar el fuego completamente y enterrar las brasas; las brasas encendidas pueden provocar incendios!

8. LIMPIEZA Y MANTENIMIENTO. Quite el módulo de alimentación del cuerpo de la estufa y limpielo con un paño húmedo con agua y jabón. NO sumerja en agua ni deje que se humedezca demasiado. Limpie todas las cenizas del cuerpo de la estufa y frote con un cepillo con cerdas de nailon. Seque por completo. Mantenga la CampStove 2 en un lugar fresco, seco y bien ventilado. Evite guardarla en un lugar con calor excesivo. Manténgala fuera del alcance de los niños.

PELIGRO: RIESGO DE MONÓXIDO DE CARBONO. Esta estufa es SOLO PARA USO EN EXTERIORES. Nunca la utilice en carpas, vehículos, en interiores o en otros lugares en los que no haya buena ventilación. La inhalación de monóxido de carbono puede causar la muerte o daño cerebral. El monóxido de carbono se produce a causa de la combustión. RIESGO DE EXPLOSIÓN/INCENDIO. Esta estufa fue diseñada solo para quemar biomasa sólida (por ejemplo, madera, piñas, etc.). NUNCA agregue líquidos, geles, plásticos u otros aceleradores en la estufa. La estufa se calienta cuando está en uso y puede encender materiales inflamables que se encuentren demasiado cerca de la llama. Mantenga los materiales inflamables a al menos 45 cm de los lados y a 120 cm de la parte superior de la estufa. Mantenga a la gasolina y otros líquidos y vapores inflamables a una buena distancia de la estufa. Limpie la estufa frecuentemente para evitar que se acumule grasa y se produzcan incendios debido a esa grasa. Nunca deje la estufa sin supervisión. RIESGO DE QUEMADURAS. Las superficies metálicas de la estufa estarán calientes cuando la estufa esté funcionando y presentan un riesgo de quemaduras. Manipule la estufa solo a través del módulo de alimentación. Las llamas podrían ser grandes. Nunca deje la estufa sin supervisión mientras la esté usando o esté caliente. No mueva la estufa cuando está encendida. Manténgala alejada del alcance de los niños. Siempre úsela en una superficie nivelada. RIESGO DE LA BATERÍA. La batería recargable que se encuentra dentro del módulo de alimentación podría presentar un riesgo de incendio, explosión, pérdida o quemaduras químicas si se la manipula incorrectamente. Para evitar estos riesgos, mantenga el módulo de alimentación seco para impedir la corrosión de la batería. Mantenga el módulo de alimentación y la batería bien alejados de otras fuentes de calor. No exponga la batería a golpes físicos, presión o vibración excesivos. NO intente cambiar la batería usted mismo. Si la batería no se recarga, por favor comuníquese con BioLite para obtener información de reparación.

Campstove 2+
Instructions & Usage

Bit.Ly/BioLite-HelpCampstove

How-To Videos, Tips & FAQs:

CSC0200.092020.REVB

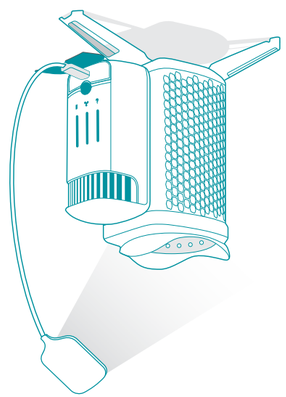

This device complies with part 15 of the FCC Rules. Operation is subject to the following two conditions: (1) This device may not cause harmful interference, and (2) this device must accept any interference received, including interference that may cause undesired operation.

EU Compliance Statement - BioLite Inc. hereby declares that this wireless device is in compliance with the essential requirements and other relevant provisions of the R&TTE Directive. A copy of the EU Declaration of Conformity is available online at bioliteenergy.com/euro-compliance. BioLite's EU representative is DSV Solutions Nederland BV, Tradeboulevard 4, Haven 528, 4761 RL Moerdijk, P.O. Box 6086, 4780 LX Moerdijk, The Netherlands.

BioLite

BEFORE FIRST USE:

READ, UNDERSTAND, AND FOLLOW ALL instructions and warnings before operating this stove. Failure to comply with the precautions and instructions provided with these stoves can result in property loss or damage, serious bodily injury, or death. For Outdoor Use Only.

ANTES DEL PRIMER USO:

LEA, ENTIENDA Y SIGA TODAS las instrucciones y advertencias antes de utilizar esta estufa. Si no respeta las precauciones e instrucciones que se incluyen con estas estufas, podría provocarse la pérdida o daño de propiedad, lesiones corporales serias o la muerte. Solo para uso al aire libre.

AVANT LA PREMIÈRE UTILISATION :

LISEZ, COMPRENEZ ET SUIVEZ TOUTES les instructions et les avertissements avant d'utiliser ce réchaud. Le non respect des précautions et instructions fournies avec ces réchauds peut entraîner la perte ou dommage de propriété, de graves blessures corporelles, ou la mort.

VOR DEM ERSTEN GEBRAUCH:

LESEN, VERSTEHEN UND BEFOLGEN Sie alle Anweisungen und Warnhinweise bevor Sie den Kocher bedienen. Nichteinhaltung der bereitgestellten Sicherheitsmaßnahmen und Anweisungen für diese Kocher kann zu Sachschäden oder Verlusten, schweren Körperverletzungen oder Tod führen. Nur für den Einsatz im Freien geeignet.

VOOR HET EERSTE GEBRUIK:

LEES, GEBRUIK EN VOLG ALLE instructies en waarschuwingen voordat u deze kachel gebruikt. Indien u zich niet houdt aan de bij deze kachel bijgeveogde voorzorgsmaatregelen en instructies, dan kan dit leiden tot verlies of schade van de kachel of tot ernstige verwondingen of zelfs de dood. Alleen voor gebruik buitenshuis.

PRIMA DI COMINCIARE:

LEGGERE ATTENTAMENTE E SEGUIRE TUTTE le istruzioni e le avvertenze prima di accendere questa stufa. Il mancato rispetto delle precauzioni e delle istruzioni fornite con queste stufe può causare perdita di beni o danni agli stessi, gravi lesioni fisiche o la morte. Solo per uso all'aria aperta.

처음 사용하시기 전에 꼭 읽어보시고 사용하십시오:

이 스토브 제품을 사용하시기 전에 다음의 모든 사용법과 주의사항을 숙지하신 후 사용하시기 바랍니다. 이 스토브 제품의 사용법과 안전수칙을 따르지 않고 사용하시면 재산상 손해 및 인명 피해로 이어질 수 있음을 알려드립니다. 야외에서만 사용하십시오..

最初にご使用いただく前に:

本製品のご使用前に、取扱説明書および警告事項をご一読、ご理解ください。また、内容をよく守ってご使用ください。コンロに添付されている用法注意および使用上の指示に従わない場合、資産の損失や損害を被る、重度の身体的傷害を受ける、死に至るなどの可能性があります。本品は屋外使用専用です。

FÖRE FÖRSTA ANVÄNDNING:

LÄS, FÖRSTÅ OCH FÖLJ ALLA instruktioner och varningar innan du använder kaminen. Underlåtelse att följa instruktioner och varningar kan leda till materialskador, personskador eller död.

FØR FØRSTE GANGS BRUK:

LES, FORSTÅ OG FØLG alle instruksjoner og advarsler før du bruker denne ovnen. Ünnlatelse av å følge forholdsregslene og instruksjonene som følger med disse ovnene kan føre til materiell tap eller skade, alvorlig personskade eller død. Kun for utendørs bruk.

ENNEN ENSIMMÄISTÄ KÄYTTÖÄ:

LUE JA SISÄISTÄ KAIKKI OHJEET JA VAROITUKSET NOUDATA NIITÄ ennen tämän keittimen käyttöä. Mukana tulevien varotoimenpiteiden ja ohjeiden noudattamatta jättäminen voi johtaa omaisuuden menetyksiin tai vahinkoihin, vakaviin ruumiinvammoihin tai kuolemaan. Vain ulkokäyttöön.

首次使用之前:

请在操作该炉之前阅读、理解并遵循所有说明和警告。未能遵守炉具随附的注意事项和说明会导致财产损失或损害，及严重的人身伤害或死亡。仅供户外使用。

INSTRUCTIONS - FRANÇAIS (FR)

1. COMPOSANTS DU CAMPSTOVE 2 : 1. Support de casserolle. 2. Chambre de combustible. 3. Corps du réchaud. 4. Module d'alimentation. 5. Voyant LED de la puissance du feu. 6. Voyant LED de la vitesse du ventilateur. 7. Voyant LED d'alimentation. 8. Bouton d'alimentation. 9. Sortie de chargement USB. 10. Entrée de chargement Micro USB. 11. Pieds pliants. 12. FlexLight USB détachable. 13. Câble de chargement Micro-USB.

2. À DOMICILE : Le CampStove 2 dispose d'une batterie interne 3200 mAh à bord qui vient partiellement chargée de sorte que vous puissiez commencer à l'utiliser immédiatement. 1. Vérifiez la durée de vie de la batterie en appuyant sur le bouton d'alimentation une fois ; le voyant d'alimentation s'allumera. 2. Si vous souhaitez commencer votre voyage avec une batterie complètement chargée, branchez le cordon micro-USB fourni dans le port USB situé sous le module d'alimentation et branchez à une source d'alimentation. 3. Les voyants d'alimentation commenceront à clignoter vers le haut de façon séquentielle jusqu'à ce que la barre entière soit verte, indiquant que la batterie est complètement chargée.

3. DÉMARRAGE : « Combustible » désigne la biomasse solide, par exemple des bâtons, des granulés de bois, etc. NE JAMAIS utiliser de combustibles liquides ni de charbon de bois. 1. Faites glisser le module d'alimentation dans le corps du réchaud 2. 2. Dépliez complètement tous les pieds pour verrouiller le module d'alimentation en place. 3. Placez le réchaud sur un terrain plat, à l'écart de toutes branches en surplomb. Débroussaillez le sol autour du réchaud. 4. Placez une petite quantité de combustible sec dans la chambre à combustible ; ne remplissez pas trop et ne bloquez pas les jets d'air. 5. Allumez le carburant, en utilisant une longue allumette ou un briquet et à l'aide des allume-feu inclus. 6. Après dix secondes, appuyez 2x sur le bouton d'alimentation pour activer le ventilateur sur le paramètre DÉMARRAGE (il s'agit de la vitesse la plus faible et celle qui vous aidera à commencer le débit d'oxygène). Remarque : le fait d'appuyer sur le bouton d'alimentation une fois activera le voyant du niveau de charge de la batterie. Appuyez deux fois pour accéder au ventilateur et contrôler le débit d'air. Chaque pression suivante vous fera alterner entre les quatre vitesses du ventilateur : 1x : Voyant d'alimentation ACTIVÉ et Sortie de charge activée. 2x : Ventilateur ACTIVÉ, Démarrage 3x Ventilateur ACTIVÉ, Faible. 4x : Ventilateur ACTIVÉ, Moyen. 5x : Ventilateur ACTIVÉ, Élevé. 6x : Ventilateur ACTIVÉ, mode feu de camp / démarrage.

4. COMBUSTION : À mesure que le feu croît, ajoutez du combustible sec de plus grande taille. À ce stade, vous pouvez appuyer sur le bouton d'alimentation pour augmenter le flux d'air et créer un feu encore plus fort. Les voyants bleus situés au milieu de votre module d'alimentation indiquent la vitesse actuelle du ventilateur. Plus le feu est fort, plus la puissance sera générée par le générateur thermoélectrique. Lorsqu'il tourne au maximum, le réchaud peut être rempli de combustible jusqu'en haut. Ne pas remplir au-dessus des jets d'air au sommet de la chambre de combustible. Le fait d'emballer des bâtons au-delà de la chambre de combustible peut entraîner une combustion incomplète et peut présenter un risque de brûlure. Combustibles recommandés pour les meilleurs feux : Granulés de bois premium BioLite appropriés aux produits alimentaires premium (vendus séparément) ; - Copeaux de bois, écorce de bouleau Tinderdried; - Brindilles Kindlingdry Les combustibles denses sèches brûlent le plus chaud et le plus long (par exemple, le chêne, l'érable, le sapin, le bouleau). Remarque : évitez d'utiliser du bois ou des feuilles mouillées ou humides. Ceux-ci fument et brûlent mal.

5. CUISINE : Le CampStove 2 fonctionne avec la BioLite KettlePot et BioLite Portable Grill ainsi que vos casseroles et poêles existants. 1. Placez la casserolle directement sur le support de casserolle. La casserolle doit être placée de façon à ce que la poignée de la casserolle soit alignée sur le support de casserolle pour bloquer les flames et empêcher le réchauffement de la poignée. 2. Pendant la cuisson, retirez délicatement la casserolle pour ajouter du combustible sec dans la chambre de combustible au besoin. 3. Utilisez les paramètres de vitesse du ventilateur pour contrôler la puissance du feu selon les besoins de cuisson. Les options Faire bouillir, Faire sauter et Laisser mijoter sont toutes disponibles. 4. Si vous utilisez le Portable Grill BioLite, veillez à ce que le gril a été orienté correctement et ne le placez PAS à l'envers. Cela endommagerait le module de puissance. REMARQUE : pour éviter d'endommager le module d'alimentation, assurez-vous qu'il n'est jamais dans le sens du vent par rapport à la flamme. AVERTISSEMENT : faites très attention lorsque vous déplacez la casserolle ou que vous ajoutez du combustible, car la casserolle et son contenu risquent d'être brûlants. Ne touchez jamais les parties métalliques.

6. CHARGEMENT : 1. Le voyant d'alimentation affiche le niveau d'alimentation disponible dans la batterie interne à partager vers des appareils externes. Lorsque cette barre est entièrement illuminée, elle est capable de fournir une charge de téléphone complète, même sans que le feu ne soit allumé. 2. Branchez le câble de chargement de votre appareil au port de sortie de chargement USB pour charger les appareils tels que les téléphones portables et les lumières LED. Remarque : lorsque plusieurs voyants d'alimentation sont allumés, vous pouvez charger des appareils même lorsque le réchaud n'est pas en marche. 3. Lorsque le voyant d'alimentation n'affiche qu'un seul LED allumé, CampStove 2 passe en mode Faible consommation et cesse d'offrir une sortie de chargement sauf si un feu est allumé. Si le feu brûle, il chargera les appareils externes par cycles, en utilisant la génération en temps réel du feu pour rendre de la puissance à la batterie. 4. Pour assurer une charge maximale continue, maintenez toujours un grand feu. Le voyant de puissance du feu est directement corrélé à la quantité d'énergie produite. Plus il y a de lumières allumées, plus il y a de puissance créée. AVERTISSEMENT : gardez les appareils loin des flammes et faites attention lors du branchement pour éviter les pièces métalliques chaudes du réchaud. Utilisation de FlexLight : 1. Pour utiliser le FlexLight inclus, branchez-le directement dans le port de sortie de chargement USB. 2. Pliez-le à l'angle souhaité, puis tapez une fois pour l'activer. 3. Pour réduire l'éclairage, appuyez sur le haut du FlexLight avec le doigt pour atteindre la luminosité souhaitée.

7. ARRÊT : 1. Laissez le feu se consumer jusqu'à obtenir des cendres froides. Pour les braises chaudes, versez les dans un trou creusé dans le sol, éteignez-les avec de l'eau puis recouvrez-les de terre. 2. Le module d'alimentation se met automatiquement hors tension lorsqu'aucune chaleur n'est détectée. Pour désactiver manuellement le module d'alimentation, appuyez et maintenez le bouton d'alimentation pendant trois secondes. Après une extinction manuelle, le ventilateur pourra se rallumer automatiquement pour protéger le module d'alimentation de la chaleur résiduelle. 3. Pour stocker le poêle après que la chambre de combustible soit entièrement refroidie : pliez les pieds vers le bas, retirez le module d'alimentation et faites glisser le module d'alimentation dans la chambre de combustible. AVERTISSEMENT : ne versez jamais de l'eau dans le poêle. Rappelez-vous d'éteindre complètement et enterrer les braises : elles peuvent déclencher des incendies !

8. NETTOYAGE ET ENTRETIEN : démontez le module d'alimentation du réchaud et essuyez-le avec un chiffon humide et de l'eau savonneuse. Ne PAS immerger dans l'eau ou laisser prendre l'humidité. Nettoyez toutes les cendres du corps du réchaud et frottez-le à l'aide d'une brosse en nylon. Séchez-le soigneusement. Gardez le CampStove 2 dans un endroit frais, sec et bien ventilé. Évitez de le conserver dans un lieu trop chaud. Tenir hors de portée des enfants.

DANGER : DANGER DE MONOXIDE DE CARBONE. Ce réchaud doit être utilisé UNIQUEMENT À L'EXTÉRIEUR. Ne l'utilisez jamais dans les tentes, véhicules, à l'intérieur ou dans d'autres endroits sans air frais. L'inspiration de monoxide de carbone peut entraîner la mort ou des lésions cérébrales. Le monoxide de carbone (CO) se produit lors de la combustion de carburant. EXPLOSION - RISQUE D'INCENDIE. Ce réchaud est conçu pour brûler de la biomasse (par exemple le bois, les conifères, etc.) uniquement. Ne placez JAMAIS de liquides, gels, plastiques ou autres accélérants dans le réchaud. Ce réchaud est chaud lors de l'utilisation et peut mettre feu aux matériaux inflammables trop près de la flamme. Gardez les matériaux inflammables à au moins 18 pouces (46 cm) des côtés et 48 pouces (122 cm) du haut du réchaud. Gardez l'essence et d'autres liquides et vapeurs inflammables bien à l'écart du réchaud. Nettoyez fréquemment le réchaud pour éviter l'accumulation de graisses et le risque de feux de graisse. Ne laissez jamais le réchaud sans surveillance. RISQUE DE BRÛLURE. Les surfaces métalliques du réchaud seront chaudes lorsque celui-ci est en cours d'opération et présentent un risque de brûlure. Manipulez le réchaud uniquement de par le module d'alimentation. Les flammes risquent d'être très grandes. Ne laissez jamais le réchaud sans surveillance lorsque celui-ci est chaud ou en cours d'utilisation. Ne déplacez pas le réchaud lorsqu'il est allumé. Gardez-le hors de la portée des enfants. Placez-le toujours sur un sol plat. DANGER DE BATTERIE. La batterie rechargeable à l'intérieur du Module d'alimentation peut présenter un risque d'incendie, d'explosion, de fuite ou de brûlure chimique en cas de manipulation incorrecte. Pour éviter les dangers, gardez le module d'alimentation au sec pour empêcher la corrosion de la batterie. Gardez le Module d'alimentation et la batterie bien à l'écart d'autres sources de chaleur. N'exposez pas la batterie à des chocs physiques, pressions ou vibrations excessives. Ne tentez PAS de changer la batterie vous-même. Si la batterie ne se recharge pas, contactez BioLite pour obtenir des informations sur la réparation.

ANLEITUNG - DEUTSCH (DE)

1. CAMPSTOVE 2 TEILE: 1. Topfständer. 2. Brennstoffkammer. 3. Kochergehäuse. 4. Antriebsmodul. 5. Feuerstärke-LED-Anzeige. 6. Belüftungsstärke-LED-Anzeige. 7. Stromversorgungs-LED-Anzeige. 8. Anschaltknopf. 9.USB-Ladeanschluss. 10. Mikro-USB-Ladeanschluss. 11. Klappbare Beine. 12. Abnehmbares USB-FlexLight. 13. Mikro-USB-Ladekabel.

2. ZU HAUSE: Der CampStove 2 verfügt über einen eingebauten 3200 mAh internen Akku, der zum Teil geladen kommt, damit ist er zur sofortigen Verwendung bereit. 1. Überprüfen Sie den Akkustand, indem Sie den Anschaltknopf einmal drücken, dadurch leuchtet die Stromversorgungs-LED-Anzeige auf. 2. Wenn Sie die Reise mit einem vollständig geladenen Akku starten möchten, stecken Sie das beigelegte Micro-USB-Kabel in den USB-Anschluss unter dem Antriebsmodul ein und verbinden Sie es mit Strom. 3. Die Stromversorgungs-LEDs werden anfangen zu blinken bis der ganze Balken grün ist. Dies zeigt an, dass der Akku vollständig geladen ist.

3. EINSCHALTEN: Mit "Brennstoff" ist die feste Biomasse gemeint, z.B. Stöcke, Holzpellets usw. NIEMALS flüssigen Brennstoffe oder Kohle verwenden. 1. Schieben Sie das Antriebsmodul in den Kocher 2. Ziehen Sie alle Beine vollständig heraus, um das Antriebsmodul einzurasten. 3. Stellen Sie ihn auf dem Boden ab, weg von überhängenden Zweigen. Beseitigen Sie trockene Gestrüpp vom Boden um den Kocher herum. 4. legen Sie den trockenen Brennstoff lose in die Brennkammer und achten Sie dabei darauf, dass die Luftdüsen nicht blockiert werden. 5. Zünden Sie den Brennstoff mit einem langen Streichholz oder Feuerzeug und mit Hilfe der beigelegten Zünder an. 6. Drücken Sie den Anschaltknopf zweimal nach zehn Sekunden um den Belüfter einzuschalten (dies ist die niedrigste Stufe und hilft bei der Sauerstoffzufuhr). Hinweis: Drücken Sie den Anschaltknopf einmal um die Akkuanzeige zu aktivieren. Drücken Sie zweimal, um die Belüftung zu aktivieren und die Stärke zu regulieren. Jedes weitere Drücken ändert die Belüftungsstärke in vier Stufen: 1x Stromversorgungs-Anzeige EIN & Ladeanschluss aktiviert. 2x: Belüftung EIN, einschalten. 3x: Belüftung EIN, schwach. 4x: Belüftung EIN, mittel. 5x: Belüftung EIN, hoch. 6x: Belüftung EIN, Lagerfeuer/Grundmodus.

4. VERBRENNEN: Geben Sie größere Trockenbrennstoffteile hinzu, während sich das Feuer aufbaut. Jetzt können Sie den Anschaltknopf drücken um den Luftstrom zu erhöhen und das Feuer noch stärker zu machen. Die blauen LEDs in der Mitte des Antriebsmoduls zeigen die aktuelle Belüftungsstärke an. Je stärker das Feuer, desto mehr Energie wird durch den thermoelektrischen Generator erzeugt werden. Bei Hochbetrieb kann der Kocher bis ganz oben mit Brennstoff gefüllt werden. NICHT über die Luftdüsen an der Spitze der Brennstoffkammer füllen. Stöcke, die über die Brennstoffkammer hinaus gefüllt werden, haben eine unvollständigen Verbrennung zur Folge und es besteht Verbrennungsgefahr. Empfohlene Brennstoffe für das beste Feuer: BioLite Premium lebensmittelechte Holzpellets (separat erhältlich); Zunder - getrocknete Zweigspäne, Birkenrinde; Brennholz - trockene Zweige. Trockene dichte Brennstoffe verbrennen am heißesten und am längsten (z.B. Eiche, Ahorn, Tanne, Birke). Hinweis: Vermeiden Sie die Verwendung von nassem oder feuchtem Holz oder Laub. Diese rauchen und verbrennen schlecht.

5. KOCHEN: Der CampStove 2 funktioniert mit dem BioLite KettlePot und Bio

INSTRUCTIES - DUTCH (NL)

1. ONDERDELEN VAN DE CAMPSTOVE 2: 1. Potpositie. 2. Brandstofkamer. 3. Kachel. 4. Stroommodule. 5. LED-indicator van de vuurgrootte. 6. LED-indicator van de ventilatorsnelheid. 7. LED-indicator van de stroomvoorziening. 8. Aan/uitknop. 9. USB-uitvoer. 10. Micro USB-invoer. 11. Uitklappbare poten. 12. Afneembaar USB-FlexLight. 13. Micro-USB oplaadkabel.

2. THUIS: De CampStove 2 beschikt over een on-board 3200 mAh interne accu die reeds gedeeltelijk is opgeladen zodat u het toestel onmiddellijk kunt gebruiken. 1. Controleer de resterende levensduur van de accu door eenmaal op de aan/uitknop te drukken. De LED-stroomindicator zal hierop oplichten. 2. Als u uw uitstap wilt beginnen met een volledig opgeladen accu, sluit dan het bijgeleverde micro-USB-koord aan op de USB-poort onder de voedingsmodule en sluit aan op een stroombron. 3. De LED's beginnen van beneden naar boven te knipperen totdat de volledige balk groen is. Dit wijst erop dat de accu volledig opgeladen is.

3. OPSTARTEN: "Brandstof" verwijst naar vaste biomassa, zoals stokken, houtpellets, e.d. Gebruik NOOIT vloeibare brandstoffen of houtskool. 1. Schuif de voedingsmodule in de kachel 2. Trek alle benen volledig uit om de voedingsmodule op de juiste plek te vergrendelen. 3. Plaats op een vlakke ondergrond uit de buurt van overhangende takken. Maak de grond rondom de kachel schoon met een droge borstel. 4. 4. Plaats kleine, droge brandstof in de brandstofkamer; druk niet aan en blokkeer de luchttoevoer niet. 5. Steek de brandstof aan met behulp van een lange lucifer of een aansteker en met behulp van het bijgeweigde aanmaakhout. 6. Druk na 10 seconden tweemaal op de aan/uitknop om de ventilator op de opstartinstelling te activeren (met deze laagste snelheid wordt de zuurstoftoevoer op gang gebracht). Let op: door eenmaal op de aan/uitknop te drukken wordt de indicator van het accuniveau geactiveerd. Druk tweemaal om de ventilator te openen en de luchtstroom te reguleren. Elke volgende druk op de knop zal u door vier ventilatiesnelheden voeren: 1x: stroomindicator AAN & uitvoer geactiveerd. 2x: Ventilator AAN, Start op. 3x: Ventilator AAN, Laag. 4x: Ventilator AAN, Middelhoog. 5x: Ventilator AAN, Hoog. 6x: Ventilator AAN, kampvuur / opstartmodus.

4. BRANDEN: Voeg grotere drogo brandstof toe terwijl het vuur wordt opgebouwd. Op dit punt kunt u op de aan/uitknop drukken om de luchtstroom te verhogen en een nog grotere vuur op te bouwen. De blauwe LED's in het midden van uw Stroommodule duiden de huidige ventilatorsnelheid aan. Hoe groter het vuur, hoe meer energie er door de thermo-elektrische generator wordt opgewekt. Als de kachel helemaal opgewarmd is en op volle toeren draait, kan deze tot bovenaan gevuld worden met brandstof. Plaats GEEN brandstof boven de luchtopeningen bovenaan de Brandstofkamer. Wanneer u brandstof boven de brandstofkamer plaatst, dan kan dit leiden tot onvoldoende verbranding met risico op brandwanden. Aanbevolen brandstoffen voor de beste vuren: Biolite premium voedselvriendelijke houtpellets (apart verkrijgbaar); - Uiterst droog houtschaafsel van twijgjes, berkenschors; - Aanmaakhulpjes. Droge dichte brandstoffen branden het heetst en het langst (zoals eik, esdoorn, den, berk). Opmerking: Vermijd het gebruik van nat of vochtig hout of bladeren. Deze geven rook af en branden slecht.

5. KOKEN: De CampStove 2 werkt met de KettlePot en BioLite Portable Grill goed samen met uw bestaande potten en pannen. 1. Plaats de pot direct op de gemarkeerde Potpositie. De pot moet zo worden geplaatst, dat het handvat van de pot zich in de closed-stand van de Potpositie bevindt, zodat de vlammen gebikkeld worden en het handvat niet verhit raakt. 2. Indien nodig, verwijder dan de pot voorzichtig tijdens het koken om droge brandstof aan de brandstofkamer toe te voegen. 3. Gebruik de ventilatorsnelheidsinstellingen om de grootte van het vuur te regulieren en functie van de kookbehoeften. Koken, bakken en sudderen zijn allemaal beschikbaar. 4. Indien u de BioLite Portable Grill gebruikt, zorg er dan voor dat de grill juist staat en niet achterwaarts gericht. Dit zal de stroommodule beschadigen. OPMERKING: Om schade aan de stroommodule te vermijden dient u ervoor te zorgen dat deze nooit onder de vlam terecht komt. WAARSCHUWING: Wees uiterst voorzichtig bij het verplaatsen van de pot of het toevoegen van brandstof, aangezien de pot en de inhoud ervan heet zijn. Raak de metalen onderdelen nooit aan.

6. OPLADEN: 1. De LED-stroomindicator geeft aan hoeveel stroom er beschikbaar is in de interne accu om uit te veren naar externe apparaten. Wanneer deze balk volledig oplicht, dan is het apparaat in staat om een volledige telefoonlading te geven, zelfs zonder wakkerend vuur. 2. Om apparaten zoals mobiele telefoons en USB-verlichting op te laden, verbindt u de oplaadkabel van uw toestel met de uitvoerpoort van uw USB. Opmerking: wanneer er meerdere stroomvoorzienings-LED's branden, dan mag u toestellen opladen, zelfs wanneer de kachel niet in gebruik is. 3. Wanneer er slechts een lampje brandt op de LED-stroomindicator, dan zal de CampStove 2 overschakelen op lagestroommodus en geen uitvoer meer aanbieden, tenzij er een vuur brandt. Als er een vuur brandt, dan zal dit met behulp van wat-limgeneratie van het vuur aanzien worden om de batterij te laden, zodat er terug stroom naar de accu kan stromen. 4. Zorg altijd voor een groot vuur, zodat het opladen maximaal en continu kan verlopen. De vuurkrachtindicator geeft de geproduceerde stroomhoeveelheid aan Hoe meer lichtjes er branden, hoe meer stroom er wordt opgewekt. WAARSCHUWING: Houd de toestellen uit de buurt van vlammen en wees voorzichtig wanneer u de toestellen aansluit, zodat u niet in aanraking komt met de hete metalen onderdelen van de kachel. FlexLight Gebruik: 1. Om het bijgeveugde FlexLight te gebruiken, sluit rechtstreeks aan op de USB-uitvoerpoort 2. Buig naar de gewenste hoek en tik eenmaal om aan te zetten. 3. Om te dimmen, houdt u de top van FlexLight met de vinger om de gewenste helderheid te bereiken.

7. AFSLUITEN: 1. Laat het vuur uitbranden tot koude as. Voor actieve sintels dient u een gat te graven, het te blussen met water en ze te bedekken met stof. 2. De stroommodule wordt automatisch uitgeschakeld wanneer er geen warmte wordt gedetecteerd. Om de stroommodule handmatig uit te schakelen, houdt u de aan/uitknop drie seconden ingedrukt. Na een handmatige uitschakeling kan de ventilator automatisch weer aan gaan, om de stroommodule te beschermen tegen vestwarme. 3. Om de kachel op te bergen nadat de brandstofkamer volledig is afgekoeld: klap de benen naar benenden, verwijder de stroommodule en schuif de stroommodule in de brandstofkamer. WAARSCHUWING: Giet water nooit in de kachel. Vergeet niet om het vuur volledig te doven en de sintels te bergenen - levende sintels kunnen aanwakkeren tot branden!

8. REINIGING EN ONDERHOUD: Verwijder de stroommodule uit de kachel en maak schoon met een vochtige doek met zeep en water. NIET ondergedompelen in water of overdreven nat laten worden. Verwijder alle as uit de kachel en schrob met nylon borstel. Goed drogen. Berg de CampStove 2 op in een koele, droge en goed geventileerde plaats. Vermijd opslag in extreme hitte. Buiten het bereik van kinderen houden.

GEVAAR: KOOLMONOXIDEGEVAAR. Deze kachel is ALLEEN BESTEMD VOOR GEBRUIK BUITENSHUIS. Gebruik nooit in tenten, voertuigen, binnenshuis of op andere plaatsen zonder verse lucht. De inademing van koolmonoxide kan leiden tot de dood of tot hersenschade. Koolmonoxide (CO) wordt geproduceerd bij het verbranden van brandstof. ONTPLOFFING – BRANDGEVAAR. Deze kachel is alleen ontworpen voor de verbranding van vaste biomassa (b.v hout, dennenappels, e.d.) Voeg NOOIT vloeistoffen, gels, plastic of andere vuurwerselters toe in de kachel. Deze kachel wordt heet tijdens het gebruik en kan ontvlambare materialen die zich dicht bij het vuur bevinden doen ontbranden. Houd ontvlambare materialen minsteno op 45 cm afstand van de zijkanten en op 1,2 meter afstand van de bovenzijde van de kachel. Houd benzine en andere ontvlambare vloeistoffen en gassen uit de buurt van de kachel. Maak de kachel regelmatig schoon om vetophoping en mogelijke vetbranden te vermijden. Laat de kachel nooit alleen. BRANDWONDENGEVAAR. De metalen oppervlakken op de kachel worden heet tijdens het gebruik van de kachel en houden een risico op brandwonden in. Houd de kachel alleen vast met de stroommodule. Vlammen kunnen groot zijn. Laat de kachel nooit alleen wanneer deze heet is of wordt gebruikt. Verplaats de kachel niet wanneer deze is aangesloten. Houd buiten bereik van kinderen. Gebruik altijd op een vlakke ondergrond. BATTERIJGEVAAR. De herlaadbare batterij in de stroommodule kan in brand schieten, ontploffen, lekken of leiden tot chemische brandwonden indien ze verkeerd wordt gebruikt. Om deze risico's te vermijden dient u de stroommodule droog te houden om corrosie van de batterij te tegen te gaan. Houd de stroommodule en de batterij uit de buurt van andere warmtebronnen. Stel de batterij niet bloot aan buitensporige fysieke schokken, druk of trillingen. Probeer de batterij NIET zelf te vervangen. Indien de batterij niet wordt opgelaten, neem dan contact op met BioLite voor meer informatie over de herstelwijze.

ISTRUZIONE - ITALIANO (IT)

1. COMPONENTI DI CAMPSTOVE 2: 1. Supporto per casseruola. 2. Camera di combustione. 3. Corpo della stufa. 4. Modulo di alimentazione. 5. Indicatore LED dell'intensità della fiamma. 6. Indicatore LED della velocità della ventola. 7. Indicatore LED dell'alimentazione. 8. Pulsante dell'alimentazione. 9. Uscita USB. 10. Ingresso micro USB. 11. Piedini pieghevoli. 12. FlexLight USB asportabile. 13. Cavo di alimentazione micro USB.

2. A CASA: CampStove 2 è dotata di una batteria interna da 3200 mAh che viene fornita parzialmente carica in modo da poter cominciare subito a utilizzarla. 1. Controllare la durata residua della batteria premendo il pulsante di alimentazione una volta. L'indicatore LED dell'alimentazione si illuminerà. 2. Se si desidera avere la batteria completamente carica prima della partenza, inserire il cavo micro USB incluso nella porta d'ingresso USB situata sotto il modulo di alimentazione e collegare a una fonte di corrente a disposizione. 3. I LED dell'alimentazione inizieranno a lampeggiare verso l'alto in sequenza fino a quando l'intera batra diventerà interamente verde, indicando che la batteria è del tutto carica.

3. ACCENSIONE: Per "combustibile" s'intende biomassa solida: per esempio, bastoncini di legno, pellet eccetera. Non usare MAI combustibili liquidi o carbone. 1. Far scorrere il modulo di alimentazione nel corpo della stufa. 2. Distendere completamente tutti i piedini per bloccare il modulo di alimentazione in posizione. 3. Collocarlo su una superficie piana lontano da eventuali rami sporgenti. Rimuovere la sterpaglia sul terreno intorno alla stufa. 4. Collocare del combustibile secco di piccole dimensioni nella camera di combustione senza sovraccaricarla e in modo da non bloccare le prese d'aria. 5. Accendere il combustibile utilizzando un fiammifero lungo o un accendino, e con l'ausilio degli accendifuoco inclusi. 6. Dopo dieci secondi, premere il pulsante di alimentazione 2 volte per attivare la ventola nell'impostazione START UP (si tratta della velocità più bassa; favorirà la circolazione dell'ossigeno). Nota: premendo una volta il pulsante di alimentazione si attiva l'indicatore del livello della batteria. Premerlo due volte per utilizzare la ventola e gestire la circolazione dell'aria. Ogni successiva pressione varierà la velocità della ventola in base a quattro valori predefiniti: 1x: Indicatore dell'alimentazione acceso e uscita per ricarica attivata. 2x: Ventola ACCESA, avvio. 3x: Ventola ACCESA, bassa. 4x: Ventola ACCESA, media. 5x: Ventola ACCESA, alta. 6x: Ventola ACCESA, modalità fuoco da campo / avvio.

4. COMBUSTIONE: Via via che la fiamma aumenta, aggiungere combustibile asciutto più voluminoso. A questo punto si può premere il pulsante di alimentazione per accrescere la circolazione dell'aria e rendere più vivace la fiamma. I LED blu situati al centro del modulo di alimentazione indicano la velocità attuale della ventola. Più vivace è la fiammata, più potenza sarà generata dal generatore termoelettrico. A pieno regime, la stufa può essere riempita di combustibile fino al massimo. NON riempire la stufa superando le prese d'aria nella parte superiore della camera di combustione. Riempire la stufa oltre la camera di combustione si tradurrà in una combustione incompleta e potrebbe dare luogo a pericolo di ustioni. Combustibili raccomandati per ottenere la migliore fiamma: Pellet di prima qualità BioLite (venduto separatamente); - Truciolo secco, corteccia di betulla; - Ramoscelli secchi. I combustibili densi e secchi forniranno un calore più intenso e duraturo (per esempio, quercia, acero, abete, betulla). Nota: Non usare legno o foglie bagnati o umidi perché bruciano male e provocano fumo eccessivo.

5. COTTURA: CampStove 2 può essere usata con BioLite KettlePot, BioLite Portable Grill, casseruole e padelle già in possesso dell'utilizzatore. 1. Posizionare la casseruola direttamente sulla parte superiore del fornello. La casseruola deve essere posizionata in modo tale che il manico sia allineato al supporto apposito affinché le fiamme vengano bloccate e non surriscaldino il manico. 2. Durante la cottura, se necessario, rimuovere con attenzione la casseruola per aggiungere combustibile nella camera di combustione. 3. Utilizzare le impostazioni di velocità della ventola per gestire l'intensità della fiamma a seconda delle esigenze di cottura. Sono disponibili le modalità di bollitura, rosolatura e cottura a fuoco lento. 4. Se si utilizza BioLite Portable Grill, assicurarsi che la griglia sia orientata correttamente e NON posizionata dietro per non danneggiare il modulo di alimentazione. NOTA: Per evitare di danneggiare il modulo di alimentazione, assicurarsi che non sia mai sottoposto rispetto alla fiamma. AVVERTENZA: Prestare la massima attenzione quando si sposta la casseruola o si aggiunge combustibile: la casseruola e il suo contenuto sono caldi. Non toccare le parti metalliche.

6. RICARICA: 1. L'indicatore LED dell'alimentazione mostra lo stato di carica della batteria interna da condividere con i dispositivi esterni. Quando questa barra è completamente illuminata, la batteria è in grado di caricare completamente un telefono cellulare, anche se la fiamma è spenta. 2. Per caricare dispositivi come telefoni cellulari e luci a LED, collegare il cavo di carica del dispositivo alla porta d'uscita USB. Nota: quando sono accesi diversi LED dell'alimentazione, è possibile caricare i dispositivi anche se la stufa è spenta. 3. Quando l'indicatore LED dell'alimentazione ha un solo LED acceso, CampStove 2 entra in modalità a basso consumo e smette di fornire energia. Se si desidera che la batteria venga caricata, se la fiamma è accesa, i dispositivi esterni saranno caricati a cicli sfruttando la generazione di energia in tempo reale attraverso la fiamme per restituire alimentazione alla batteria. 4. Per garantire la massima carica continua, mantenere sempre attiva una fiamma vivace. L'indicatore della potenza di fiamma è direttamente proporzionale alla quantità di energia prodotta. Più luci sono accese, più energia viene creata. AVVERTENZA: Tenere i dispositivi elettronici lontani dalla fiamma durante il collegamento al fine di evitare le parti metalliche calde della stufa. Uso di FlexLight: 1. Per utilizzare la FlexLight inclusa, collegarla direttamente alla porta di uscita USB. 2. Piegarla fino a raggiungere l'angolazione desiderata e toccare una volta per accenderla. 3. Per ridurre l'intensità della luce, premere la parte superiore di FlexLight con il dito fino a raggiungere la luminosità desiderata.

7. SPEGNIMENTO: 1. Lasciare che la fiamma bruci fino a estinguersi. Per spegnere le brace accese, versarle in una buca, estinguerle con l'acqua e ricoprirle di terra. 2. Il modulo di alimentazione si spegne automaticamente quando non viene rilevato alcun calore. Per spegnere manualmente il modulo di alimentazione, tenere premuto il pulsante di alimentazione per tre secondi. Dopo lo spegnimento manuale, la ventola può riaccendersi automaticamente per proteggere il modulo di alimentazione dal calore residuo. 3. Per riporre la stufa dopo che la camera di combustione si è completamente raffreddata: piegare i piedini verso il basso, rimuovere il modulo di alimentazione e far scorrere il modulo di alimentazione nella camera di combustione. AVVERTENZA: Non versare mai acqua nella stufa. Ricordare di spegnere completamente la fiamma e di seppellire le braci. Le braci possono appiccare il fuoco!

8. PULIZIA E MANUTENZIONE: Rimuovere il modulo di alimentazione dal corpo della stufa e pulirlo con un panno inumidito d'acqua e sapone. NON immergerlo in acqua ed evitare che si bagni eccessivamente. Eliminare tutta la cenere dal corpo della stufa e strofinarlo con una spazzola di nylon. Lasciarlo asciugare a fondo. Conservare CampStove 2 in un luogo fresco, asciutto e ben ventilato. Evitare di conservarla in presenza di calore eccessivo. Tenere fuori dalla portata dei bambini.

PERICOLO: RISCHIO MONOSSIDO DI CARBONIO. Questa stufa è ESCLUSIVAMENTE DESTINATA ALL'USO IN AMBIENTI ESTERNI. Non utilizzare mai all'interno di tende, veicoli, luoghi interni o altri ambienti che non siano all'aria aperta. L'inalazione di monossido di carbonio può causare morte o danni cerebrali. Il monossido di carbonio (CO) viene prodotto dalla combustione di carburante. RISCHIO DI ESPLOSIONE E DI INCENDIO. Questa stufa è esclusivamente destinata alla combustione di biomassa solida (per esempio legna, pigne ecc.). Non aggiungere MAI liquidi, gel, plastica o altri acceleranti nella stufa. Questa stufa si riscalda durante l'utilizzo e può appiccare il fuoco a materiali infiammabili troppo vicini alla sua fiamma. Tenere i materiali infiammabili ad almeno 45 cm di distanza dai lati della stufa e ad almeno 120 cm dalla sua parte superiore. Tenere ben lontani dalla stufa la benzina e gli altri liquidi e vapori infiammabili. Pulire spesso la stufa per evitare la formazione di accumuli di sostanze grasse e bruciare il loro possibile incendio. Non lasciare mai la stufa priva di sorveglianza. RISCHIO DI USTIONE. Le superfici metalliche poste sopra la stufa si riscalderanno quando la stufa è in funzione e presenteranno rischi di ustione. Maneggiare la stufa esclusivamente attraverso il modulo di alimentazione. Le fiamme possono essere estese. Non lasciare mai la stufa priva di sorveglianza quando è calda o in funzione. Non muovere la stufa mentre è accesa. Conservare fuori dalla portata dei bambini. Utilizzare sempre su superfici piane. RISCHIO BATTERIE. La batteria ricaricabile posta all'interno del modulo di alimentazione può presentare rischio d'incendio, di esplosione, di fuoriuscite o di ustioni chimiche se viene trattata in maniera scorretta. Per prevenire i rischi, mantenere asciutto il modulo di alimentazione, evitando così la corrosione della batteria. Conservare il modulo di alimentazione e la batteria ben lontani da altre fonti di calore. Non esporre la batteria a eccessivi urti, pressioni o vibrazioni fisiche. NON tentare di sostituire la batteria da soli. Se la batteria non si ricarica, contattare BioLite per ricevere ragguagli sulla sua riparazione.

일본어 - 한국 (KO)

1. CAMPSTOVE2 구성품: 1. 냄비 스탠드 2. 연료 챔버 3. 스토브 몸체 4. 전원 모듈 5. 화력 LED 표시등 6. 팬 스피드 LED 표시등 7. 전원 LED 표시등 8. 전원 버튼 9. USB 무선 충전 10. 마이크로 USB 입력 11. 접이식 다리 12. 탈착식 USB FlexLight 13. 마이크로 USB 코드

2. 집에서 사용하실 경우: CampStove 2는 즉시 사용을 시작할 수 있도록 부분적으로 충전되어 제공되는 3200 MAH 내장 배터리를 갖추고 있습니다. 1. 전원 버튼을 한 번 누르면 전원 공급 장치 LED 표시등이 켜지며, 사용자는 한 배터리 잔량을 확인할 수 있습니다. 2. 완전 충전된 상태의 배터리를 갖고 여행을 시작하고 싶으면, 전원 모듈 아래에 위치한 USB-in 포트에 마이크로USB 코드를 연결하시고, 전원에 연결하십시오. 3. 전원 공급 장치 LED 표시등이 왼쪽부터 오른쪽으로 차례로 켜지기 시작하며, 배터리가 완전히 충전되면 전체 바가 녹색으로 변합니다.

3. 집화-여기서 연료는 연료스틱, 우드펠렛 등 고체 바이오 에너스를 지칭합니다. 절대로 액체 연료나 숯을 사용하지 마십시오. 1. 스토브 본체 2)에 전원 모듈을 밀어 넣습니다. 2. 다리를 완전히 펴서 전원 모듈을 고정합니다. 3. 3. 나뭇가지가 없는, 바람이 평평한 곳에 위치 시킵니다. 스토브 주위의 바닥에 있는 마른 덤불을 치웁니다. 4. 4. 작고 건조한 연료를 느슨하게 연료 챔버에 넣습니다. 공기 흐름을 막지 않도록 합니다. 5. 긴 성냥 또는 라이터로, 제품에 포함된 파이어스타터를 이용하여 연료에 불을 붙입니다. 6. 10초 후, 팬 속도를 두 번 눌러 팬을 작동시킵니다.(이 경우 가장 느린 스피드에 해당되며, 산소를 순환시키기 시작합니다.) 참고: 전원버튼을 한 번 누르면, 배터리 레벨 표시기가 켜집니다. 전원 버튼을 두 번 눌러 팬을 작동시키고 공기 흐름을 조절합니다. 이후 추가로 제어하십시오. 이 후 추가로 한 번씩 버튼을 더 버튼을 누를 때마다 4단계로 팬 스피드를 돌립니다: 전원 공급 장치 LED ON & 외부 충전 활성화됨 2번 누름: 팬 작동, 작동 시작 3번 누름: 팬 작동, 느린 스피드 4번 누름: 팬 작동, 중간 스피드 5번 누름: 팬 작동, 빠른 스피드 6번 누름: 팬 작동, 캠프파이어 시작 모드

4. 연소: 불이 커지면, 큰 마른 연료를 추가합니다. 이 시점에, 전원 버튼을 추가로 눌러 공기 흐름을 증가시키거나 팬을 켤 수 있습니다. 전원 표시등 중간에 위치한 푸른색 LED는 현재의 팬 스피드를 보여줍니다. 불이 강할수록, 열전기 발전기가 더 많은 전기를 생산합니다. 최고 연소 강도를 위해, 스토브 내부 윗부분까지 연료가 채워질 수 있다. 연료 챔버 내에 위치 한 공기 분사구 위쪽까지 연료를 채우지 마십시오. 연료 챔버 위쪽까지 연료스틱을 채우면 불완전연소가 일어나 불꽃놀이 현상이 발생할 수 있습니다. 과잉 연료는 위험합니다. 최적의 불꽃을 위해 건조한 연료: BioLite 프리미엄 식품안전등급 우드펠렛(별도 판매), 마른 대팻밥, 자작나무 껍질, 마른 잔가지 마르고 밀도가 높은 연료(오크나무, 단풍나무, 전나무, 자작나무)를 사용하시면 가장 온도가 높고 지속시간이 긴 불을 만들어낼 수 있습니다. 참고: 젖거나 축축한 나무나 잎을 사용하지 마십시오. 강한 연기와 불량연소의 원인이 됩니다.

5. 요리: CampStove는 갓고 개선 냄비, 프라이팬과 더불어, KettlePot, BioLite Portable Grill과 함께 사용할 수 있습니다. 1. 냄비스탠드 위에 냄비를 위치시킵니다. 냄비의 손잡이가 닫혀있지 않도록 냄비스탠드와 냄비를 정위치에 위치시키십시오. 2. 요리하는 동안, 필요에 따라 연료 챔버에 연료를 추가할 수 있도록 냄비를 조심스럽게 이동시킵니다. 3. 필요에 따라, 팬 스피드 세팅을 사용, 불의 강도를 조절하여 요리하십시오. 끓이기, 볶음, 조림 모두 가능합니다. 4. BioLite Portable Grill로 사용하는 경우, 그릴 방향이 올바른지 확인하시고, 절대로 반대로 위치시키지 마십시오. 이것은 연료 모듈을 손상시킬 위험이 있기 수있습니다. 참고: 전원 모듈의 손상을 방지하려면 불꽃이 닿지 않게 하십시오. 경고: 냄비와 내용물이 매우 뜨거우므로 냄비를 만지기 시작하기 전에 냄비 손잡이가 가열되지 않도록 냄비 손잡이를 조심하시기 바랍니다. 절대로 금속 부분을 만지지 않습니다.

6. 충전: 1. 전원 공급 장치 LED 표시등은 외부 기기에 전원을 공급하는 내장 배터리의 배터리 잔량을 보여줍니다. 이 LED 표시등이 모두 켜져 있으면, 불을 끄우지 않은 상태에서도 1개의 휴대폰을 완전히 충전할 수 있습니다. 2. 휴대폰이나 USB 충전 장치 같은 기기를 충전하시려면 USB 출력 포트에 충전 케이블을 연결하십시오. 참고: 전원 공급 장치 LED 표시등이 여러 개 켜져 있을 때 장치를 충전할 수 있습니다. 3. 전원 공급 장치 LED 표시등이 1개만 켜져 있을 때, CampStove 2는 저전력 모드로 전환되고 전원을 공급하지 않습니다. 불이 켜져 있는 경우 배터리를 충전하기 위해 불꽃 에너지 발전을 통해 외부 장치에 전원을 공급하도록 전원 공급 장치를 사용하십시오. 4. 최대 에너지 충전을 위해서는 항상 강한 불을 유지하십시오. 연소 강도 표시등은 발전량을 직접적으로 보여줍니다. 표시등이 불빛이 더 많이 켜질수록, 더 많은 전기가 생산되고 있다는 것을 의미합니다. 경고: 기기들을 불꽃 근처에 가지고 가지 마십시오. 그렇게 하면 전자 장치가 손상되거나 불꽃에 의해 불붙을 수 있습니다.

7. 꺼짐: 1. 불이 완전히 사그라들도록 놔두십시오. 구덩이를 파고 물로 끄고 흙으로 덮어 주십시오. 2. 불꽃이 감지되지 않을 때 전원모듈이 자동으로 꺼집니다. 전원모듈을 수동으로 끄시려면, 전원 버튼을 3초간 누르고 계십시오. 수동으로 끈다음에도, 남은 열로부터 전원 모듈을 보호하기 위해 팬이 자동으로 다시 켜질 수 있습니다. 3. 보관하기 완전히 식은 후, 스토브 본체를 눕혀서 방향을 스토브 다리를 접고, 전원 모듈을 분리시킨 후, 전원 모듈을 연료 챔버 안으로 밀어 넣습니다. 경고: 절대 스토브 내부에 물을 붓지 마십시오. 남아 있는 불씨를 완전히 끄고, 땅에 묻으십시오. 불씨는 화재의 원인이 될 수 있습니다!

8. 청소 및 관리: 전원 모듈을 스토브 본체로부터 분리시키고, 비누와 물을 사용하여 젖은 천으로 닦습니다. 절대로 물속에 넣거나, 과도하게 젖지 않도록 하십시오. 스토브 본체의 재를 깨끗히 청소하고 나일론 솔로 박박닦아 내십시오. 건조시킵니다. CampStove 2를 서늘하고, 건조하며, 통풍이 잘 되는 곳에 보관하십시오. 너무 더운 곳에 보관하지 마십시오. 어린이의 손이 닿지 않는 곳에 보관합니다.

위험요소: 일산화탄소 중독 위험성. 이 스토브 제품은 야외에서만 사용하도록 제조된 제품입니다. 절대로 텐트, 자동차, 실내 및 환기가 되지 않는 그 어떠한 장소에서도 사용하지 마시기 바랍니다. 일산화탄소 흡입은 사망 혹은 뇌손상의 원인이 됩니다. 일산화탄소(CO)는 연료가 연소될 때 생성됩니다. 폭발 및 화재 위험성. 이 스토브 제품은 생물 유래의 고체 연료(나무, 솔방울 등)만을 사용하도록 제조된 제품입니다. 절대로 스토브 내 에어 캡슐, 젤 형태, 플라스틱 및 기타 촉매제를 넣지 마십시오. 이 스토브 제품은 사용 중 매우 뜨거우며, 스토브 가까이에 위치한 인화성 물질을 발화시킬 수 있습니다. 인화성 물질을 스토브 반경 0.5 미터 위치 최소 1.8미터 이상, 스토브 상단으로부터 최소한 48인치 이상 멀리 위치시키십시오. 가솔린, 기타 인화성 물질, 증기 등을 스토브로부터 충분히 멀리 위치시키기 바랍니다. 기름이 끼거나, 기름기로 인한 화재 예방을 위해 정기적으로 스토브를 청소해주시기 바랍니다. 스토브 사용 중 절대로 자리를 비우지 마십시오. 화상 위험성. 스토브 사용 중 금속 표면은 매우 뜨거우며, 화상의 위험을 안고 있습니다. 사용 중에는 전원 모듈 외에는 만지지 마시기 바랍니다. 불꽃이 커질 가능성이 있습니다. 스토브가 뜨겁거나 아직 사용 중일 때 절대로 자리를 비우지 마시기 바랍니다. 스토브의 불이 켜져 있을 때, 절대로 스토브를 옮기지 마십시오. 어린이의 손이 닿지 않게 주의하십시오. 항상 평평한 장소에서만 사용하십시오. 배터리 관련 위험성. 전원 모듈 내부의 충전 배터리는 잘못사용할 시, 화재, 폭발, 누출, 화학적 화상의 위험이 있습니다. 배터리 부식 방지를 위해 전원 모듈을 항상 건조상태로

説明書・日本語 (JA)

1.各部の名称:1L ことく、2.L燃焼室、3.ストーブ、4.パワーモジュール、5.火カインジケーター、6.ファン速度インジケーター、1.パッテリー残量インジケーター、1.8. 電源ボタン、1.9.USB出力ポート、1.10.MicroUSB入力ポート、1.11.三脚、12.フレックスライト、1.13.USBケーブル

2.はじめに: 本製品に内蔵されている3200 mAhバッテリーは、すぐに使用開始できるように初期充電されています(満充電ではありません)。電源ボタン(2.L)を一度押すとバッテリー残量インジケーターが点灯し、バッテリーの残量を確認することができます(2.L)。パッテリー残量が低下した場合は、付属のUSBケーブルの片方をMicroUSB入力ポートに接続し、もう片方をお持ちのUSB電用の充電器等へ接続して充電してください。パッテリー残量インジケーターが点滅し、充電を開始します。目盛りがすべて緑色に点灯すれば満充電です。

3.セットアップと着火方法: 以下の「燃料」とは、小枝やウッドペレットを指しています。ガソリン等の液体燃料や木炭は絶対に使用しないでください。1.パワーモジュールをストーブに差し込みます。2.三脚を完全に開きます。脚のひとつを開く際に パワーモジュールの凸部に引っ掛けて固定してください。3.周りに可燃物がなく、水平で安定する場所にストーブを置いてください。周りに乾燥した芝などがある場合は、燃え移らないように取り除いてください。4.燃焼室の内側の空気吸出口やを ふさがないように注意して、燃焼室に焚き付け用の乾燥した燃えやすい燃料(小枝など)を投入します。5.安全に点火するため、長いマッチやライターなどで付属の着火剤を利用し燃料に点火します。6.約10秒後に電源ボタンを2度押しします。スタートアップモードを起動させます(ファンが低速度回転し、酸素を送り込みやすくします)。注意:電源ボタンを一度押すと、パッテリー残量インジケーターがオンになります。ボタンを2二度押すとファンが起動し、空気の流れを制御できます。ボタンを押すたびにファンのスピードを4段階に変化させることができます。一度押し:パッテリー残量インジケーターON、お持ちの機器への充電が可能になります。二度押し:ファン電源ON、スタートアップモードが起動します。三度押し:ファン低速度(Low)。四度押し:ファン中速度(Medium)。五度押し:ファン高速度(High)。六度押し:キャンプファイヤースタートアップモード。

4.燃焼:着火した ら大きめの乾燥した燃料を追加します。電源ボタンを押してファンの速度を調節することで、燃焼室に空気を送り込んで火力を高めることができます。ファンの速度は、パワーモジュール中央にあるファン速度インジケーターで確認できます。火が強くなるほど、発電効率は高まります。最大限に燃焼している場合は、燃焼室の最上部まで燃料を入れることができます。ただし、燃料は燃焼室上部の空気口を超えて投入しないでください。不完全燃焼を防ぐ、火の粉を飛ばすためです。推奨燃料、火口: 乾燥して燃えやすい小枝の刷りくず、白樺の樹皮、点火: 乾燥した小枝、乾燥した高密度の燃料は、最も高い温度で最も長く燃えます(例:オーク、カエデ、モミ、樺)。注意:濡れた丸太、ウッドペレットしている木の葉は使用しないでください。煙が発生し不完全燃焼を起こします。

5.調理: 本製品は、別売のパイライト社製クチルポットやグリルはもちろん、お持ちの鍋やフライパンなどの調理器具にもお使いいただけます。1.調理器具をセットの上に直接置いてください。2.調理時、鍋の持ち手が閉じた位置にくるように置くことで、炎が直接れて持ち手が熱くなることを防ぎます。3.調理中に燃料を追加する場合は、調理器具を慎重にこどくから下ろし、必要な分量の燃料を燃焼室に投入します。3.必要に応じ、ファンの速度を調節して火加減をします。沸騰、炒める、煮るなどの調理ができます。4.別売のパイライト社製グリルを使用する場合は、グリルが正しい位置に設置されていることを確認してください。パワーモジュールの上には絶対に設置しないでください。パワーモジュールが破損します。注意:損傷を避けるため、本製品を使用している間は、パワーモジュールを持ってください。炎がたえくなること、があります。使用中は絶対に側を離れないでください。また、使用中は極力ストーブを動かさないでください。風向きが変わって炎がパワーモジュールにかかる場合は、火力を落としてからパワーモジュールの下部を持ち、注意しながらストーブの向きを変えてください。子供の手の届かないところで使用・保管してください。必ず平で安定する場所で使用してください。充電池の危険性:パワーモジュールに内蔵されている充電池は、誤った使用や保管により火災、膨張、爆発、液漏れ、化学火傷の危険があります。充電池が腐食しないようパワーモジュールは水中に入れないよう注意してください。パワーモジュールに内蔵されている充電池は、他の熱源からより広に離してください。また、強い衝撃、圧力、振動等にさらされないでください。パワーモジュールの分解、改造、充電池交換は行わないでください。充電池を充電できない場合は、販売店もしくは当社へお問合せください。ご使用の前にこの取扱説明書に記載されている使用方法、注意事項をよくお読みのうえ、正しくお使いください。使用上の禁止、責任排除、損傷、使用者本人および周囲の方々が死に至る事故の原因となる恐れがあります。

INSTRUKTIONER - SVENSKA (SV)

1. CAMPSTOVE 2-DELAR: 1. Kastrullstöd. 2. Bränslekammare. 3. Kamin. 4. Strömmodul. 5. LED-indikator för eldstyrka. 6. LED-indikator för fläkthastighet. 7. LED-indikator för strömförsörjning. 8. Strömbrytare. 9. USB-utgång. 10. Micro-USB-ingång. 11. Ben. 12. Avtagbar USB FlexLight. 13. Micro-USB-kabel.

2. HEMMA: CampStove 2 har ett inbyggt batteri på 3200 mAh som är delvis laddat så att du kan börja använda det direkt. 1. Kontrollera batteriets livslängd genom att trycka en gång på strömbrytaren. En lysdiod bör då tändas. 2. Om du vill börja din resa med ett fulladdat batteri, koppla in strömmodulen till elnätet via USB-ingången som sitter under modulen. 3. Lamporna på strömförsörjningen börjar blinka uppåt i följd tills hela listen lyser grön, vilket betyder i sekvens till hela linjen er grann, som indikerar at batteriet er fulladet.

3. START: "Bränsle" avser fast biomassa, t ex trä, kottar, etc. Använd ALDRIG flytande bränslen eller kol. 1. Skjut in strömmodulen i kaminen. Fäll ut alla benen helt för att låsa strömmodulen på plats. 2. Placera kaminen på plant underlag, borta från överhängande grenar. Rensa bort torra löv och grenar på marken runt kaminen. 4. Placera en liten mängd torrt bränsle i bränslekammaren. Packa det löst och blockera inte luftströlarna. 5. Tänd bränslet med hjälp av en lång tändsticka eller tändare och medföljande brasändare. 6. Efter tio sekunder trycker du på strömbrytaren 2 gånger för att starta fläkten (inledningsvis på den lägsta hastigheten som hjälper att starta syre